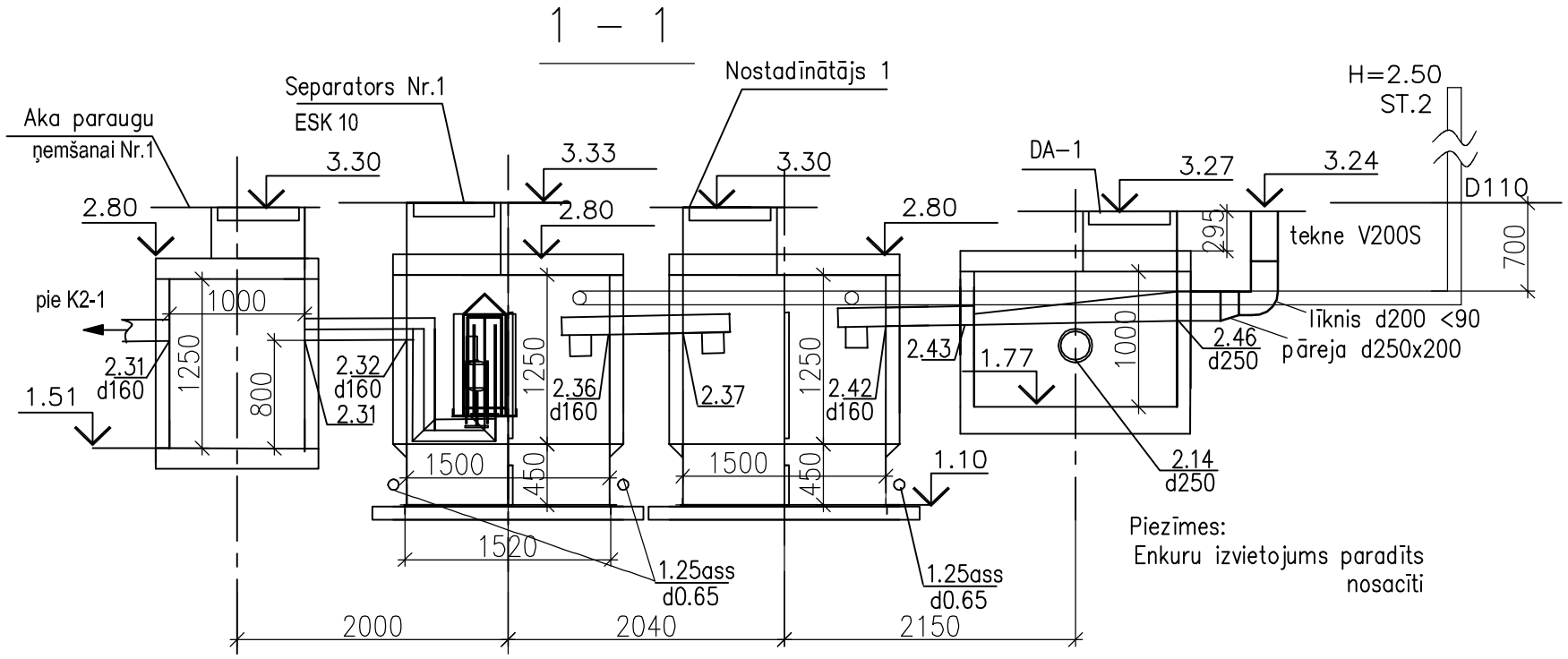

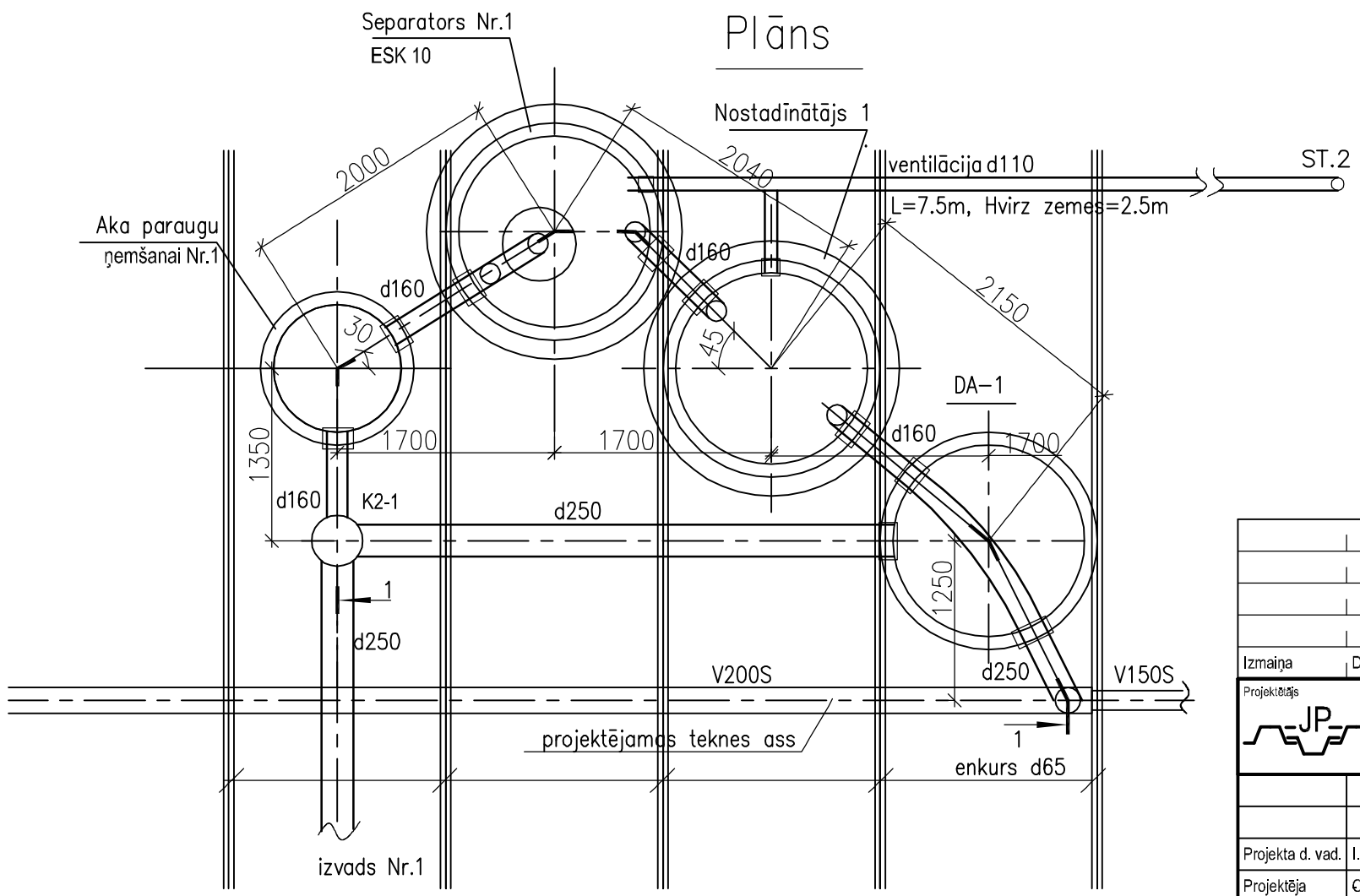

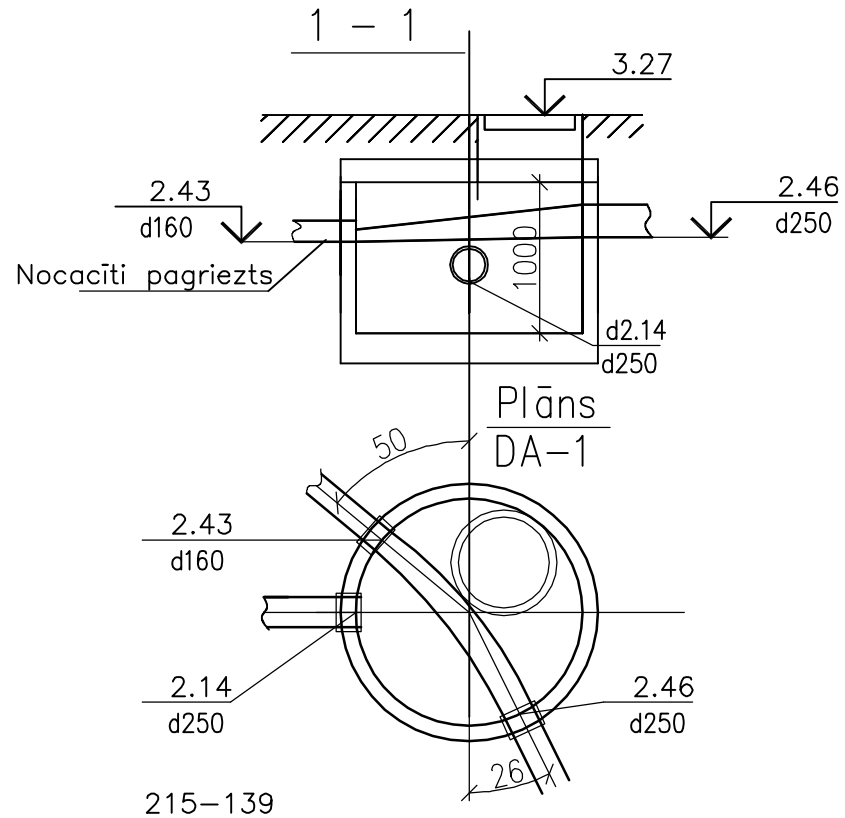

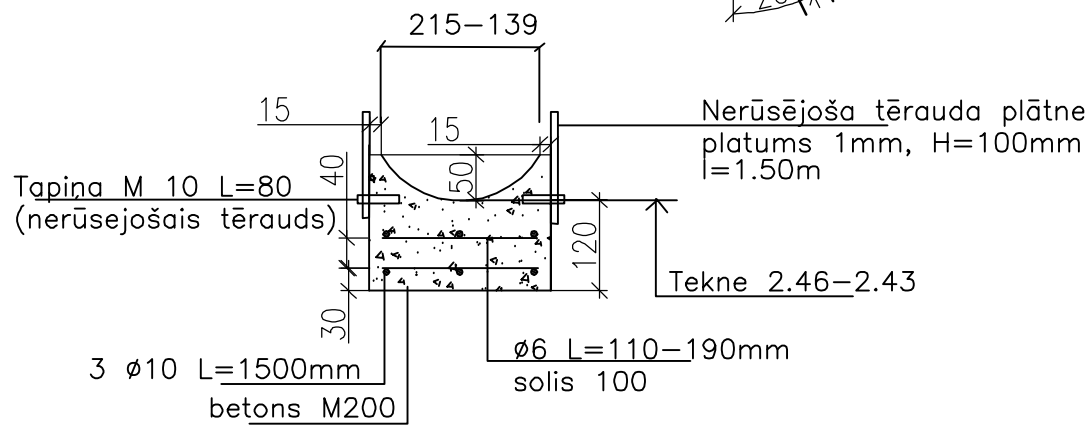

Piezīmes:

1.Dalīšanas aku eksperimenta gaitā regulēt uz plusmu 10 l/sek

2. DA–1 cauruļu d250 un d160 izvietošanu plānā precizēt pēc aku izvietošnas dabā.

Izmaiņa	Datums	Apraksts	Izmaiņas veica	Paraksts

Projektētājs: SIA " JŪRAS PROJEKTS"
ĢERTRŪDES 33/35, Rīga, LV-1011, LATVIJA
Tālr. +371 67276534, Fakss +371 67842509
E-pasts: juras@projekt.lv

Projekta Nr.: 12-23-LKT

Pasūtītājs: VENTSPILS BRĪVOSTAS PĀRVALDE

Projekta d. vad. I.Tomišev
Projektēja O.Tomiševa

Objekta nosaukums: Ventspils brīvostas piestātnes Nr.34 renovācija
Dzintaru iela 78, Ventspilī
3. kārta

Stadija	Faila nosaukums	Lapu skaits
TP	33245.dwg	

Datums: 24.01.2013

Lapas arh.Nr.: P-33245 | Izm.: -

Lapas nosaukums: Attīrīšanas iekārtas Nr.1. Plāns. Griezums.
Dalīšanas aka. Plāns. Griezums.

Lapa	Mērogs	Nr.p.k.
LKT-5	M 1:50	